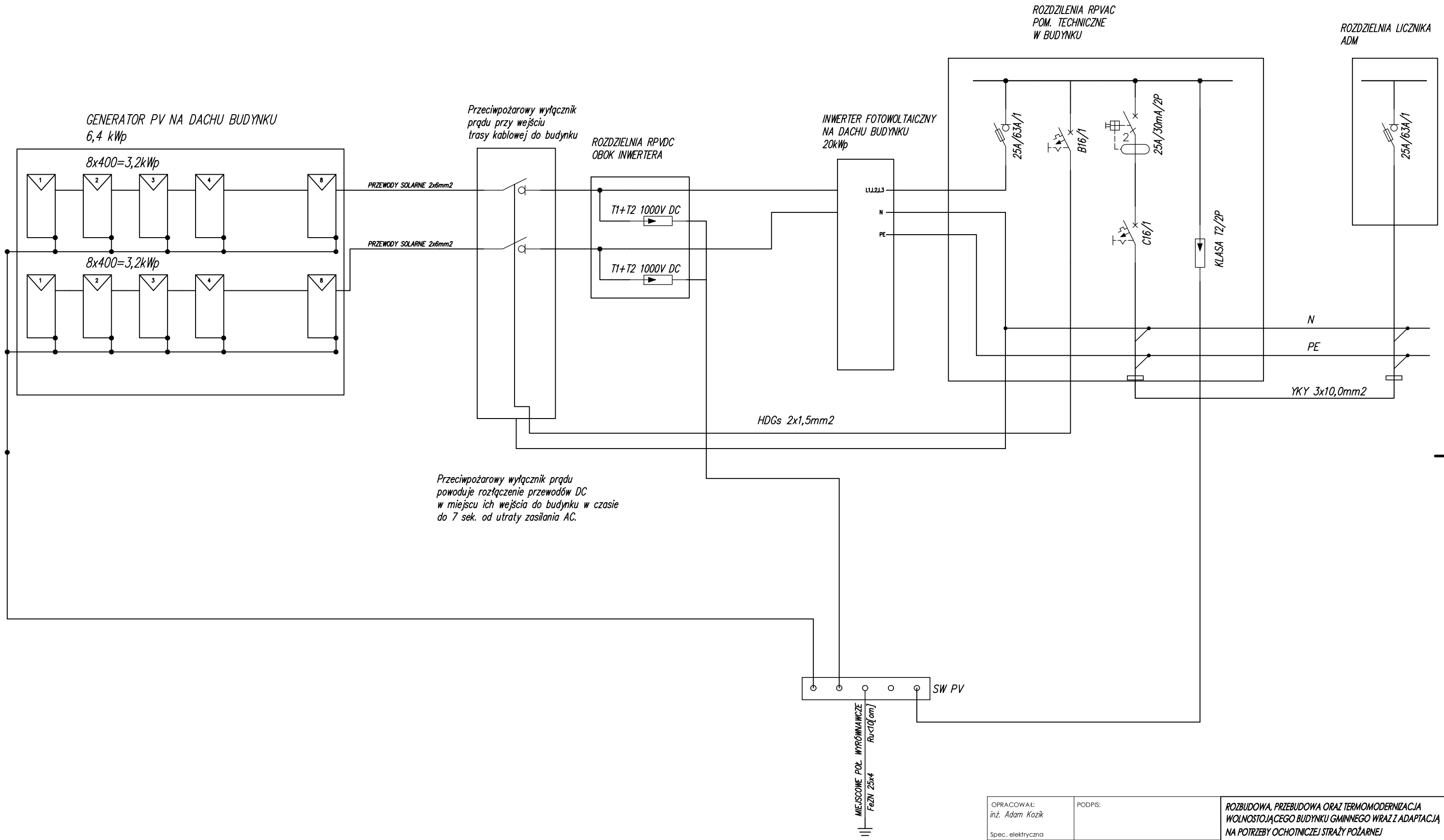

OPRACOWAŁ: inż. Adam Kozik Spec. elektryczna	PODPIS:	ROZBUDOWA, PRZEBUDOWA ORAZ TERMOMODERNIZACJA WOLNOSTOJĄCEGO BUDYNKU GMINNEGO WRAZ Z ADAPTACJĄ NA POTRZEBY OCHOTNICZEJ STRAŻY POŻARNEJ
PROJEKTOWAŁ: mgr inż. Krzysztof Nowak 136/82 Spec. elektryczna	PODPIS:	
SPRAWDZIŁ: inż. Arkadiusz Strzodka SLK/1301/POOE/06 Spec. elektryczna	PODPIS:	SKALA
		INSTALACJA FOTOWOLTAICZNA SCHEMAT — BRANŻA: ELEKTRYCZNA
Pracownia Projektowa "PIK" S.C. Anna i Maciej Pindurowie 44-240 ŻORY, ul. Szeroka 24 tel. (32)434-42-20 www.pik.pl e-mail:biuro@pik.pl		DANE INWESTORA: GMINA GORZYCE UL. KOŚCIELNA 15, 44-350 GORZYCE — NR RYSUNKU: E-14
		ADRES BUDOWY: UL. KOŚCIELNA, 44-353 OLZA dz.nr. 106, 107, 108 — 10.2025

A3